はなまるイチオシ商品情報

スムーディ（屋内用）サポート手すり

コの字のカタチが
日常の様々な姿勢や
動きにあわせて安心サポート!

スムーディ〈屋内用〉サポート手すり

新登場!

Panasonic

毎日の姿勢がラク!
方向転換もしやすい形状!

立位の保持に!

ポイント1 コの字型のサポート形状が姿勢保持や方向転換時に便利

ポイント2 支柱と支柱の間隔は54cm肩幅で持てるので快適
体の前面・背面を支えるときもゆったり

ポイント3 防水マットなので水廻りで使いやすい
※屋外など水に浸かる状態では使用できません

オフセット手すりとしても便利です

調理時の長めの立位を支えたり
玄関での靴の脱ぎ履きの支えに

ベッドでも長めの介助バーのように使え
ベッドに戻るときの180度方向転換もしやすい

スムーディだから!

つなげて使用できるので 伝い歩き を安心サポート!

つながる 広がる スムーディ

スムーディ（屋内用）
サポート手すり630タイプ
XPN-L80850　重量：23.5kg
TAIS：00980-000458
400単位

スムーディ（屋内用）
サポート手すり630タイプ片側アーム
XPN-L80851　重量：23.9kg
TAIS：00980-000459
400単位

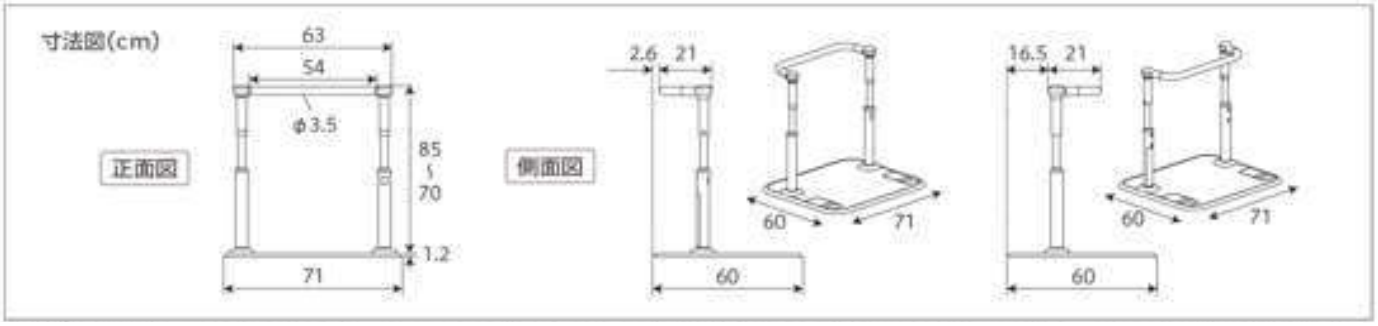

【材　質】●手すり支柱：スチール アルミニウム　●ベース：スチール　●支柱カラー：ポリプロピレン　●手すり被覆・支柱カバー：エラストマー　●ベース縁ゴム：強化ビニル樹脂
●Pトイレ用ベースマット：表面 ポリエステル・ポリエチレンコーティング、裏面 アクリル樹脂

スムーディ + ラフィーネ Cube

同時発売の「ラフィーネキューブ」と組み合わせても使用できます!

NEW

ラフィーネ Cube

スムーディ（Pトイレ用）片昇降手すり1580タイプ
セット品番：XPN-L80854
●介助バーがある場合
介助バーとともに、ベッドでの立ち上がりに使え
全介助時もスペースを広く使える

スムーディ（Pトイレ用）片昇降手すり1890タイプ
セット品番：XPN-L80855
●介助バーがない場合
ベッドからの立ち上がりにも使えるほか
歩行車や車いすなども横付けしやすい

スムーディ（Pトイレ用）+面手すり2070タイプ
セット品番：XPN-L80846
面手すりと組み合わせ、敷布団からの
一連の動作に対応

●ラフィーネキューブ ※ラフィーネキューブは、手すりと組み合わせずに単体でも使用可能です

申込番号	色	プラスチック便座	ソフト便座	あたたか便座
471815	W：ホワイト BR：ブラウン	PN-L30401W/BR	PN-L30402W/BR	PN-L30403W/BR
		47,300円 TAIS 00980-000470 税抜43,000円	52,800円 TAIS 00980-000471 税抜48,000円	63,800円 TAIS 00980-000472 税抜58,000円
	CH：木目	PN-L30401CH	PN-L30402CH	PN-L30403CH
		57,750円 TAIS 00980-000473 税抜52,500円	63,250円 TAIS 00980-000474 税抜57,500円	74,250円 TAIS 00980-000475 税抜67,500円

申込番号	ラップ式プラスチック便座	ラップ式ソフト便座	ラップ式あたたか便座
471814	PN-L30301W/BR	PN-L30302W/BR	PN-L30303W/BR
	88,550円 TAIS 00980-000464 税抜80,500円	94,050円 TAIS 00980-000465 税抜85,500円	105,050円 TAIS 00980-000466 税抜95,500円
	PN-L30301CH	PN-L30302CH	PN-L30303CH
	99,000円 TAIS 00980-000467 税抜90,000円	104,500円 TAIS 00980-000468 税抜95,000円	115,500円 TAIS 00980-000469 税抜105,000円

※ラップ式には消耗品は付属しておりません

はなまるレンタルサービス　＊福祉用具貸与・販売　＊住宅改修

＊本社
大阪府枚方市田口1-19-3
072-805-0870

＊宇治支店
京都府宇治市伊勢田町中山27-3
0774-46-9034

＊寝屋川支店
大阪府寝屋川市仁和寺本町4-11-13
072-813-0871